LP-15UL-S
LP-15UL-K
LP-15UL-B

〈2008年12月廃止〉

■ 特　長

- 小型ストロークセンサ
- プリント基盤用中継コネクタ接続可能
- シャフト接続方法を3タイプ用意

■電気的仕様

有効ストローク	12mm
出力感度	1.4% Vin / 1mm以上
単独直線性	±1%F$FS=12mm)
入力インピーダンス	8kΩ±30%
印加電圧	DC7V 以下
絶縁抵抗	100MΩ以上 DC 500V
耐電圧	AC 500V 1分間

■機械的仕様

機械的ストローク	18mm	
フリクション	LP-15UL-S,K	0.5N以下
	LP-15UL-B	0.5～1.5Nバネの強さ
質量	約13g	

■環境特性

使用温度範囲	−20～80°C
保存温度範囲	−20～80°C

特殊仕様

- 温度補償の設定はありません。

■ 出力特性図

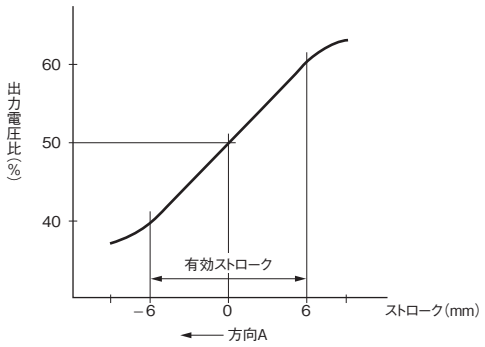

■ 外形図

・LP-15UL-S

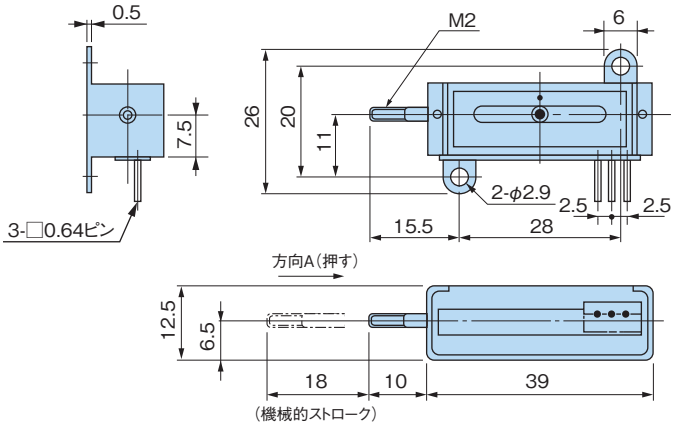

・LP-15UL-K

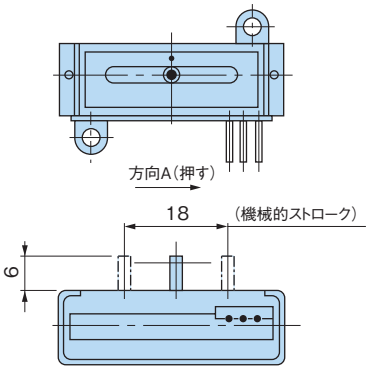

・LP-15UL-B（バックスプリング内蔵）

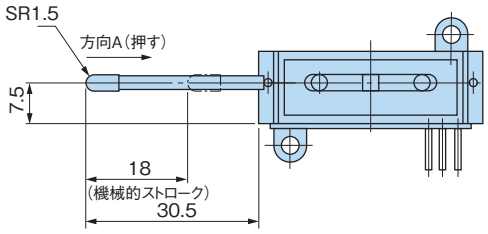

（記入なき寸法は、LP-15UL-Sと同じ。）

■ 取付図

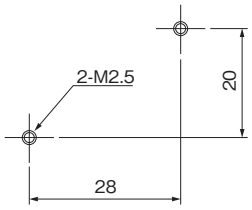

■ 結線図

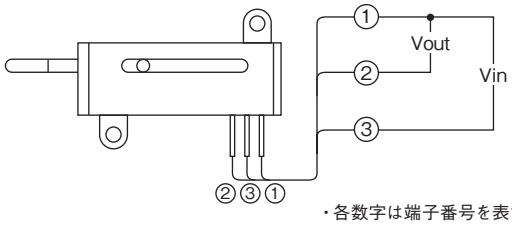

・各数字は端子番号を表す。